COMUNE DI VILLAR PEROSA

RISTRUTTURAZIONE DI EDIFICIO DA ADIBIRE A STRUTTURA HOSPICE

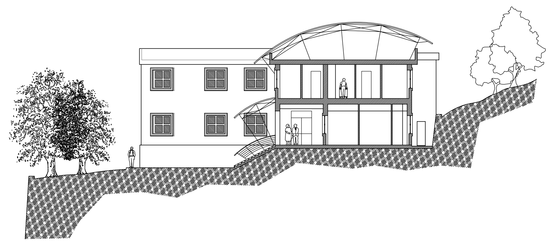

PROGETTO ESECUTIVO

A.S.L. TO 3 — Azienda Sanitaria Locale Torino 3

IL RESPONSABILE DEL PROCEDIMENTO
Dott. Ing. Olivia PARISI

PROGETTISTI INCARICATI	arch. Roberto GHIBAUDI Piazza Vittorio Veneto 14 - Torino	Ing. Valter RIFAMONTI Via Tessore 25 - Pinerolo
CONSULENTI	IMPIANTI TERMOFLUIDICI p.i. Mauro RACCA C.so Re Umberto 151 - Torino	IMPIANTI ELETTRICI Ing. Enrico GUIOT Via Cacherano di Bricherasio 9 - Pinerolo

ELABORATO **ES 01**

PROGETTO ESECUTIVO

PIANTA PIANO SEMINTERRATO

DATA OTTOBRE 2008 — SCALA 1:50

STRALCIO B

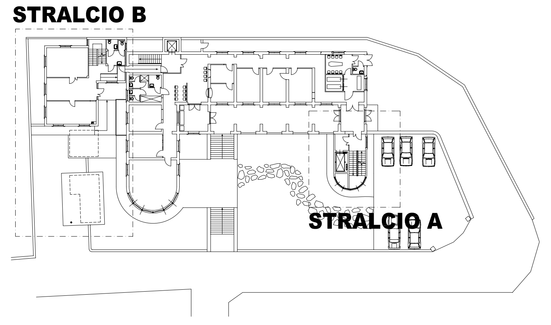

PIANTA LOCALE TECNICO A QUOTA 0,00
VEDI STRALCIO A

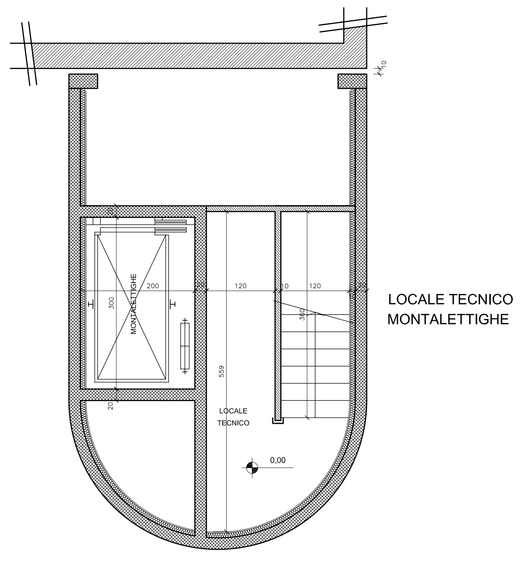
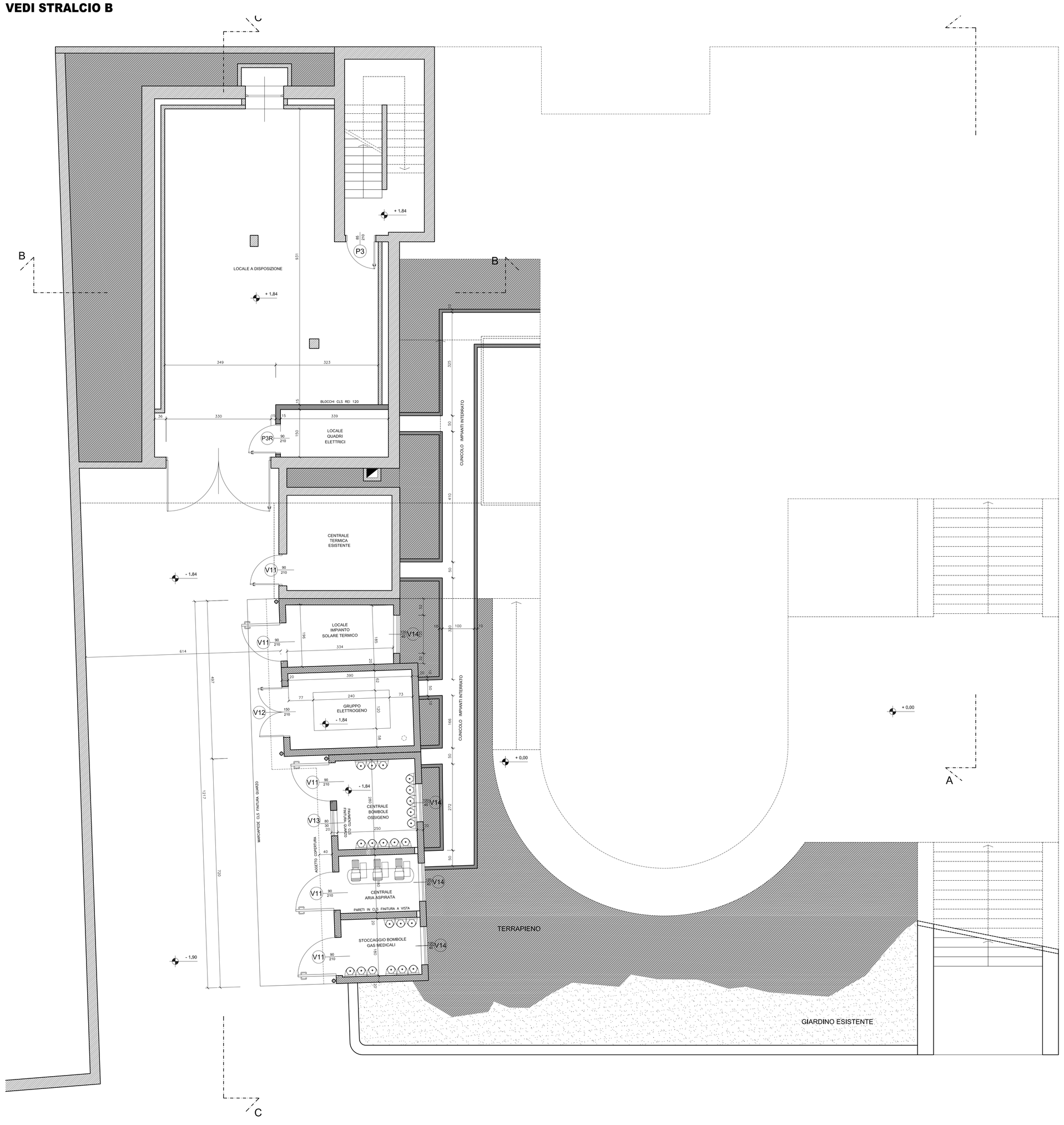
PIANTA PIANO SEMINTERRATO
VEDI STRALCIO B